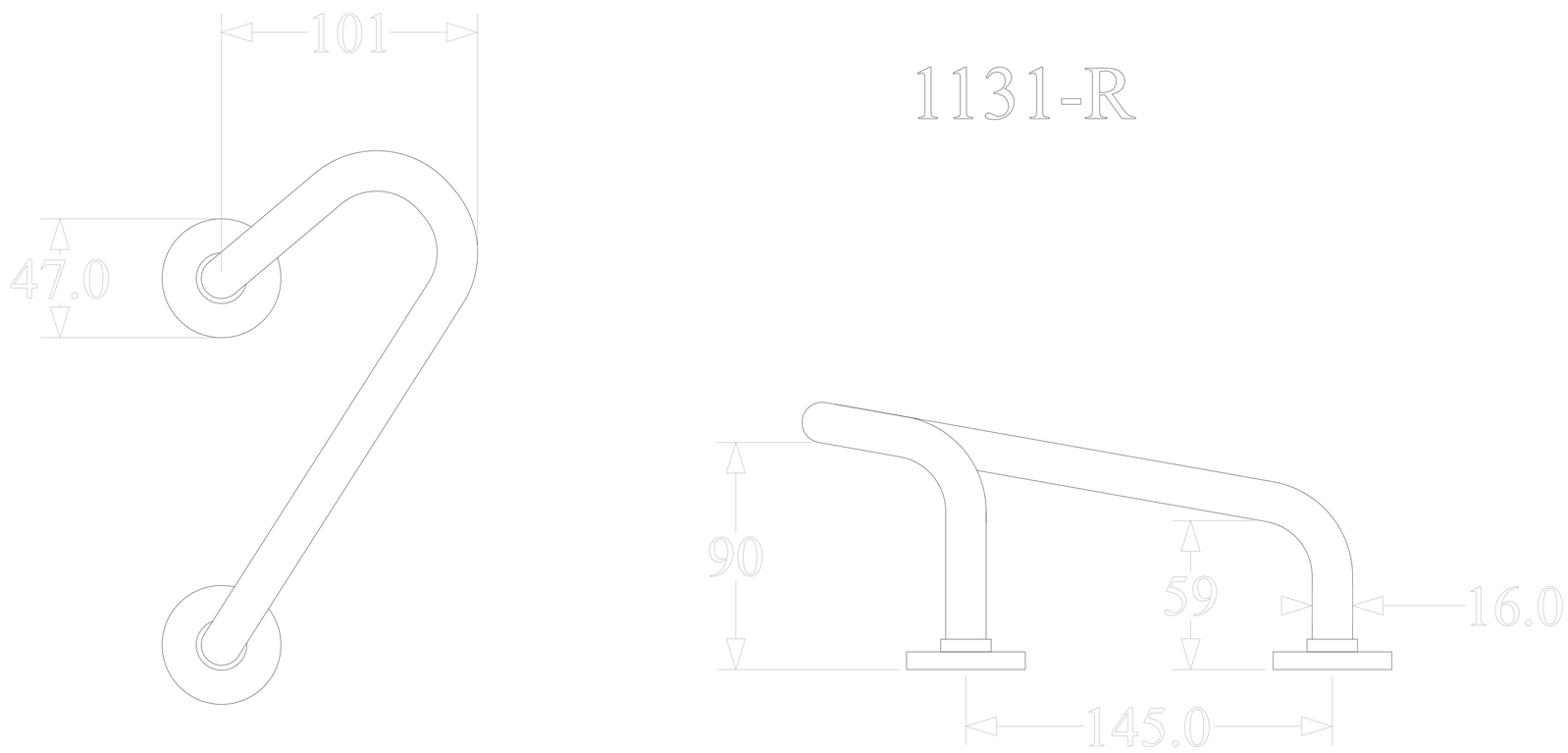1131-R