DORMA ED 100 / ED 250 Ansicht Verkleidung Basic Standard ziehend/drückend

DORMA ED 100 / ED 250 Cover Basic Standard pull / push side

Stand 10/2009

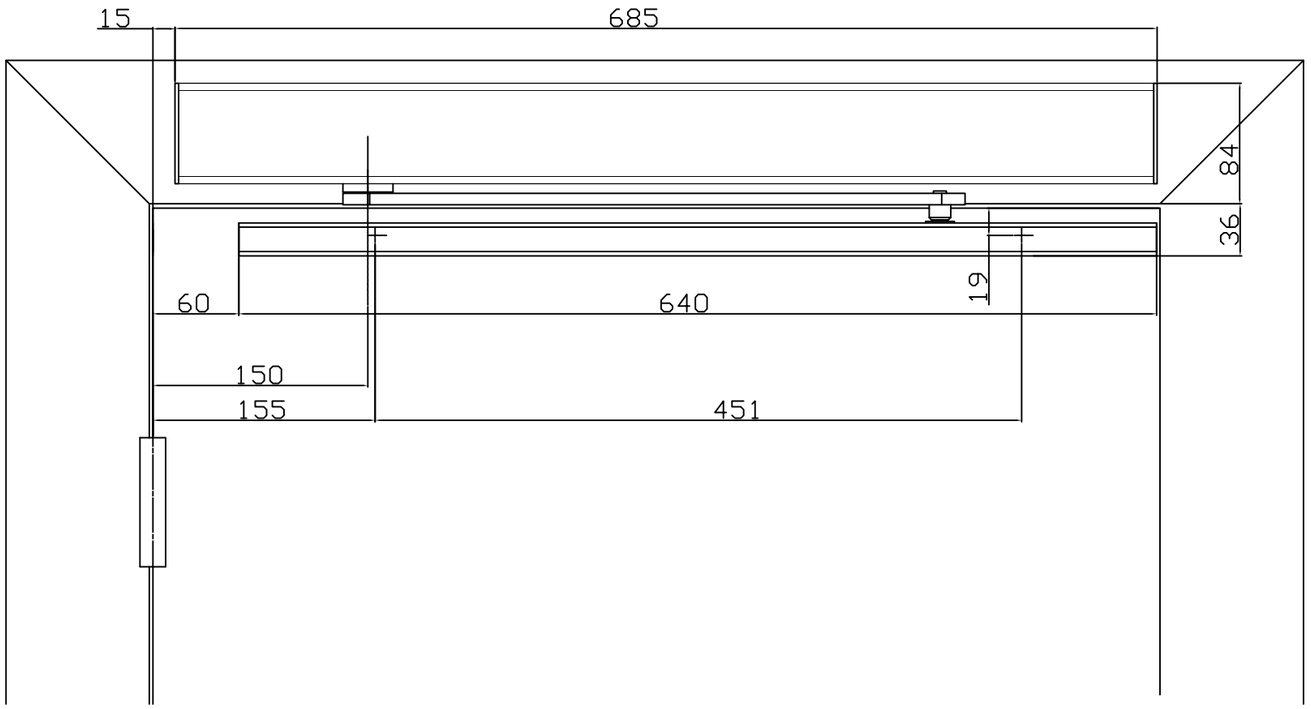

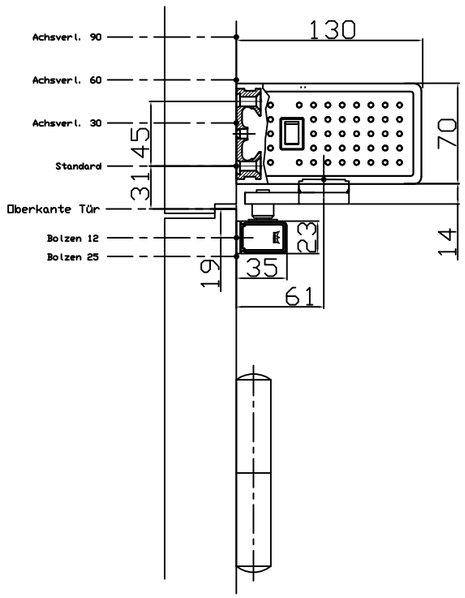

ziehend/Gleitschiene

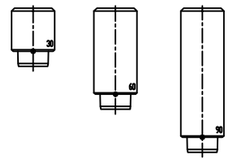

pull side / Slide channel

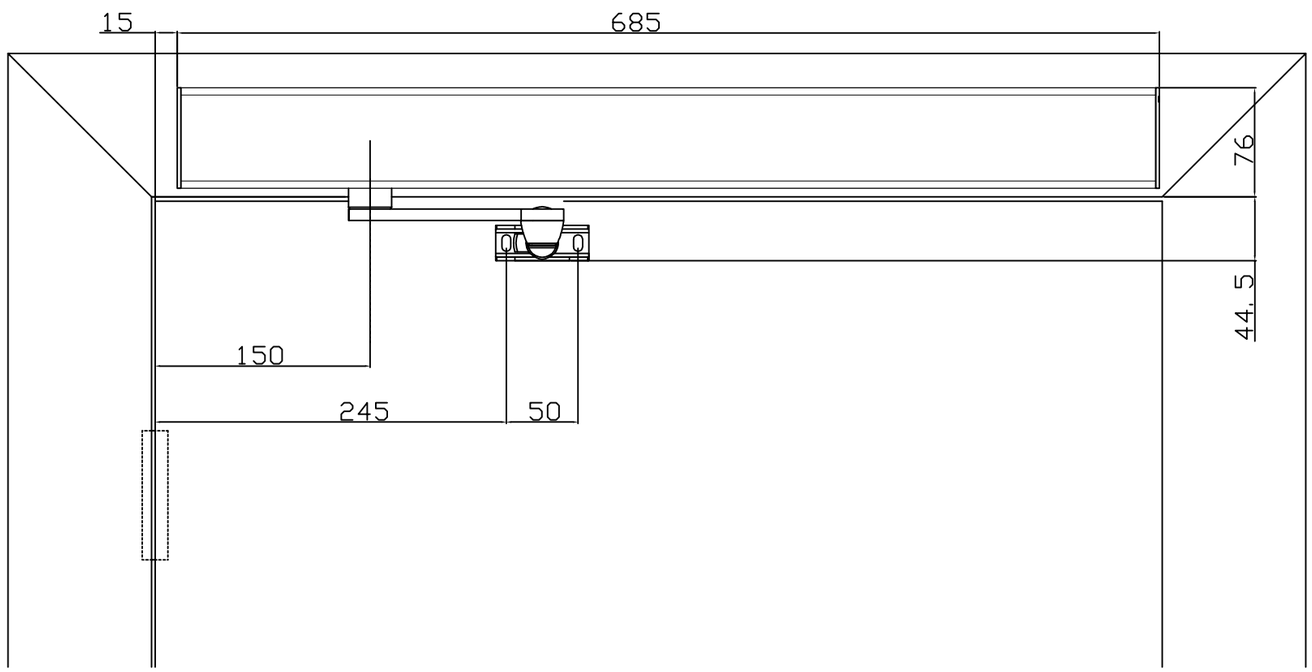

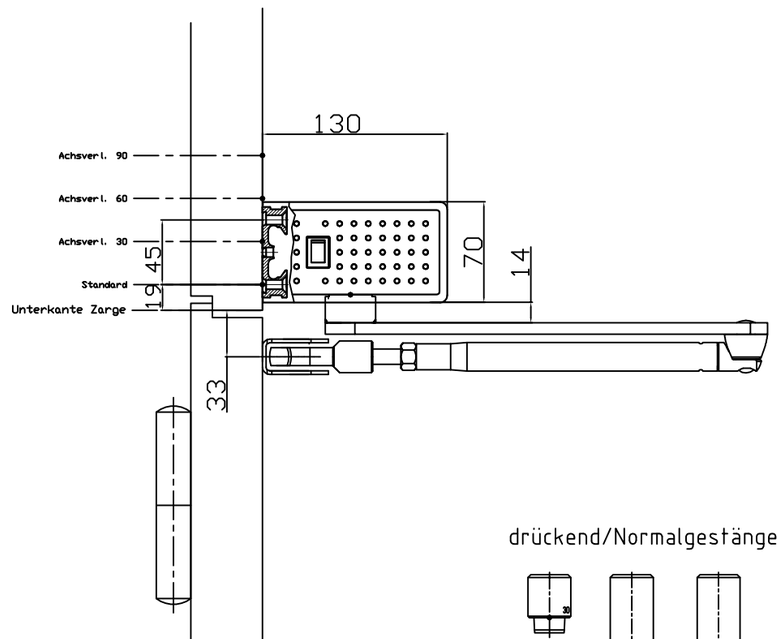

drückend/Normalgestänge

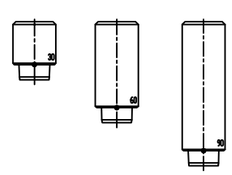

push side / Standard arm